Componenti per centrale termica

Honeywell

GAMMA DEI PRODOTTI

Sicurezza e regolazione "certificati" con la gamma Honeywell-Braukmann

Sicurezza a 360 gradi con la gamma completa Honeywell

Per garantire il controllo e la sicurezza negli impianti di riscaldamento e acqua calda sanitaria con bollitore a scambiatore e vaso d'espansione chiuso, è necessario utilizzare sull'alimentazione una serie di valvole da montare singolarmente o accoppiate per formare un gruppo di sicurezza. Honeywell dispone di una serie di valvole singole e di gruppi di sicurezza premontati.

Nei gruppi di sicurezza sono riunite, in una sola struttura, valvole di ritegno, valvole di chiusura, manicotti d'ispezione e valvole di sicurezza a membrana.

Le valvole di sicurezza singole proteggono gli impianti, o le apparecchiature, da aumenti incontrollati della pressione.

SG160S
Gruppo di sicurezza affidabile e certificato DVGW, DIN EN 1488 per la protezione degli scaldabagni pressurizzati. Riunisce in un unico dispositivo valvola di ritegno, valvole d'intercettazione e valvole di sicurezza a membrana. Consente inoltre di collegare un vaso d'espansione.

SG160SD
Analogo a SG160S ma con riduttore di pressione.

SG162/SG162D
Gruppi di sicurezza per vasi d'espansione chiusi fino a un massimo di 200 litri.
SG162D è inoltre provvisto di riduttore di pressione.

SM152
Valvola di sicurezza a membrana per vaso d'espansione chiuso. Conforme alla direttiva PED 97/23/CE.

SM120
Valvola di sicurezza di massima pressione per vaso d'espansione chiuso. Conforme alla direttiva PED 97/23/CE.

S245B
Valvola di sicurezza proporzionale di sfogo aria per applicazioni industriali.. Conforme alla direttiva PED 97/23/CE.

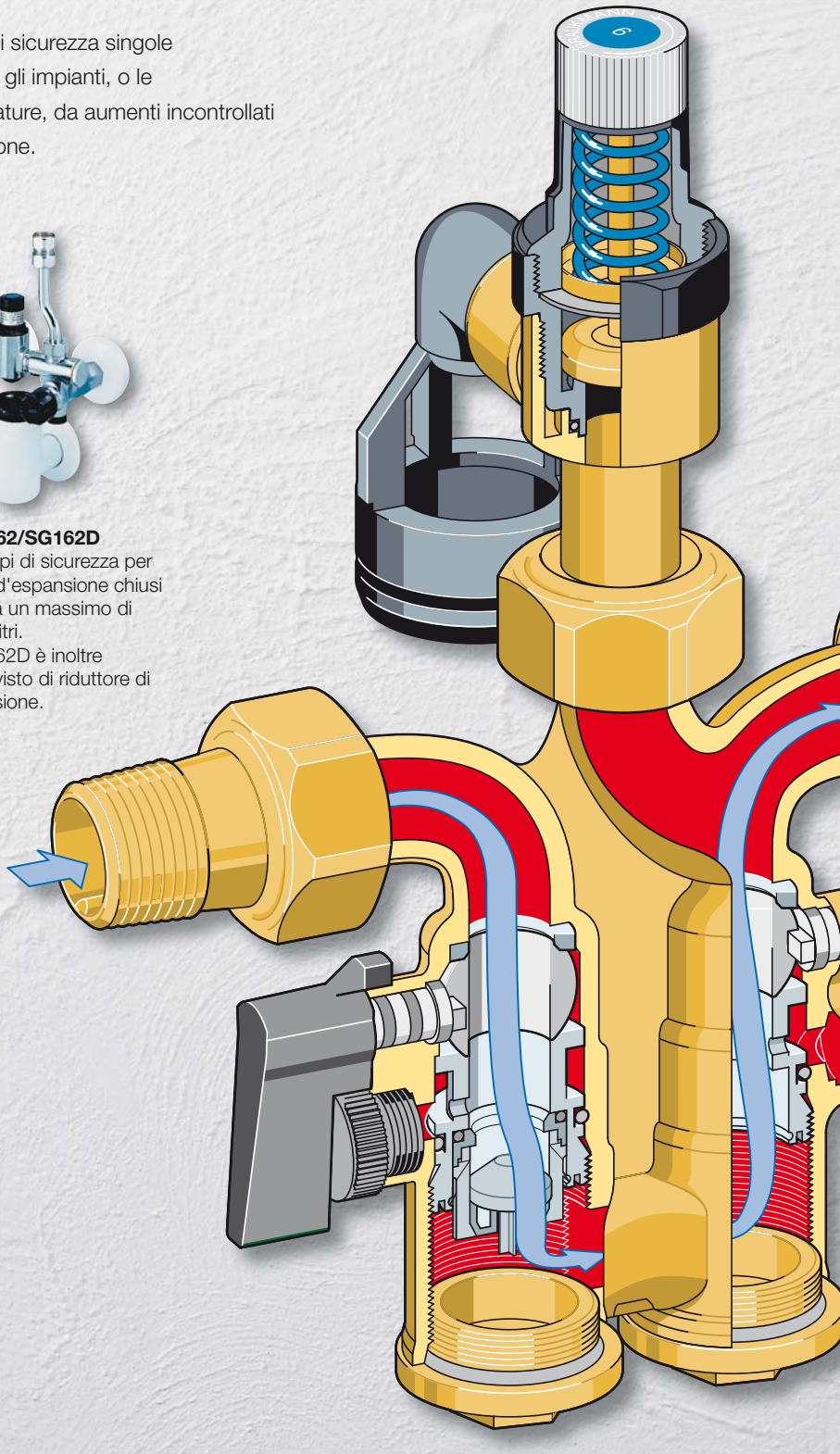

Dai gruppi di sicurezza ai gruppi di riempimento

I gruppi di riempimento della serie NK, con le valvole d'intercettazione e il riduttore di pressione integrati, possono essere collegati direttamente sulla tubazione dell'acqua potabile. Assicurano che l'impianto di riscaldamento sia alla pressione desiderata e prevengono i rischi di contaminazione fino alla categoria 4 della norma UNI EN 1717.

I vantaggi:

- Semplicità di installazione e di assistenza
- Materiali di alta qualità
- Sistema a blocchi modulari; le parti di ricambio sono compatibili anche con altri dispositivi appartenenti allo stesso gruppo di prodotti
- Varie possibilità di applicazione

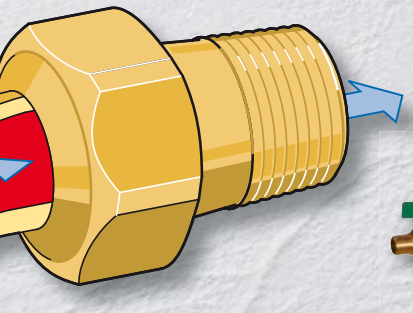

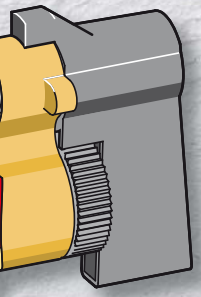

VF06
Valvola di riempimento per applicazioni residenziali.
Per impianti con vaso d'espansione chiuso.

NK295S
Gruppo di riempimento automatico e disconnessione.
Per uso fino a categoria di fluido 3 secondo UNI EN 1717.

NK300
Gruppo di riempimento automatico e disconnessione.
Per uso fino a categoria di fluido 4 secondo UNI EN 1717.

TS130
Valvola di sicurezza di massima temperatura.
Con sensore a bulbo e capillare.
Conforme alla direttiva PED 97/23/CE.

FR124
Regolatore di tiraggio per caldaie a combustibile solido e termocucine.
Conforme alla direttiva PED 97/23/CE.

La giusta soluzione per ogni settore applicativo

Grazie alla competenza nel settore delle installazioni per la fornitura di acqua privata, Honeywell è in grado di garantire semplicità d'uso, eccezionali prestazioni e durata nel tempo delle proprie apparecchiature.
Inoltre le valvole e i gruppi di sicurezza proteggono anche tutte le apparecchiature collegate a valle all'interno dell'impianto (ad esempio valvole di sicurezza termica per la regolazione della pressione di esercizio).
Le valvole di sicurezza Honeywell certificate DIN e conformi alla direttiva PED 97/23/CE, contribuiscono ad aumentare la durata e l'affidabilità degli impianti e delle installazioni.

Honeywell offre soluzioni intelligenti per impianti di acqua potabile

Riduttori-Stabilizzatori di pressione
Garantiscono la regolazione della pressione: economici ed ecologici allo stesso tempo.

Filtri e Filtri combinati
Assicurano la potabilità dell'acqua e proteggono le tubature.

Valvole di ritegno e Disconnettori
Semplici da installare e da usare, assicurano la protezione dell'acqua potabile in accordo con la norma UNI EN 1717.

Valvole di sicurezza e Miscelatori termostatici
Garantiscono una rapida reazione al variare della temperatura e della pressione dell'acqua.

Valvole industriali
Controllo eccellente in situazioni estreme, anche in presenza di liquidi corrosivi e condizioni particolarmente avverse.

Honeywell è uno dei più qualificati produttori di componenti per centrale termica ed equipaggiamenti per il trattamento dell'acqua a livello mondiale.

Sviluppo di prodotti innovativi, automatizzazione efficiente della produzione e un team d'assistenza motivato, costituiscono le basi per la relazione consolidata e di fiducia con i Clienti.

SCELTA DELLE VALVOLE E DEI GRUPPI DI SICUREZZA

Modello	Taratura*	Diametri	Capacità
SM120	2,5-3 bar	1/2" ÷ 11/4"	50 ÷ 350 kW
SM152	6-8-10 bar	1/2" ÷ 11/4"	75 ÷ 2200 kW
SG160S	6-8-10 bar	1/2" ÷ 1"	200 ÷ 1000 litri
SG162	6-10 bar	1/2"	200 litri
S245B	0,5-30 bar	1/2" ÷ 2"	Per aria

* A richiesta sono disponibili altre tarature.

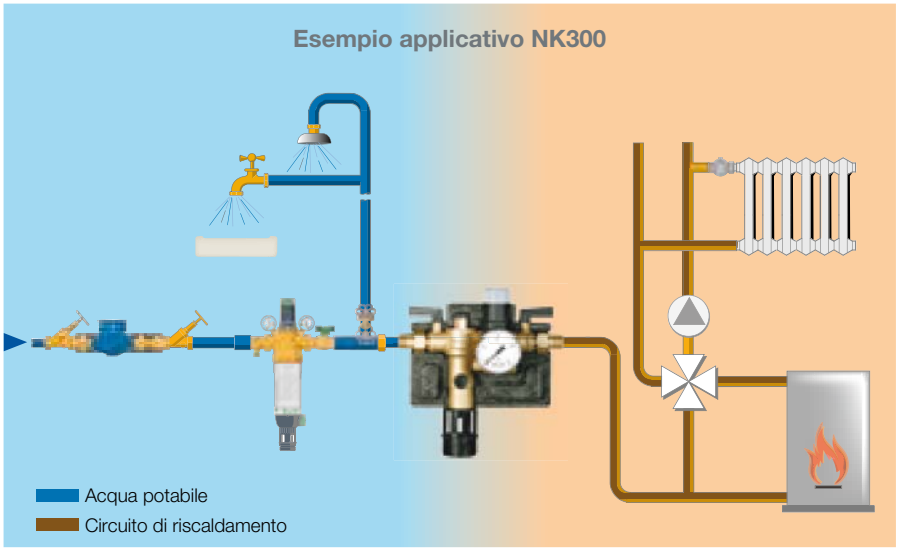

Honeywell Srl
ACS Environmental Controls
Via P. Gobetti, 2/b
20063 Cernusco sul Naviglio (MI)
Telefono: +39 02 92146.1
Fax: +39 02 92146.402
Email: info@honeywell.it

www.honeywell.it

Honeywell

IT3H-0047IT01-R0407

Soggetto a variazioni senza preavviso. Tutti i diritti riservati.